DAKVLOER

DP — overspanningsrichting dakplaten
volgens opgave leverancier / oplegmateriaal conform bestek

Dakplaat bevestigen t.b.v. afschuiving op muurplaat / randbalk
verankering volgens opgave leverancier

PD1 — overspanningsrichting balklaag platdak
volgens opgave leverancier / oplegmateriaal conform bestek

S ■ = Spuwers 200x100, max. 50mm boven b.k. dak
MP = Muurplaat 71x221mm, koppelen aan HSB wand
HSB 1 = HSB wand type 1, volgens opgaaf leverancier
HSB 2 = HSB wand type 2, volgens opgaaf leverancier
HSB W = HSB wandligger, volgens opgaaf leverancier
Rav. = Raveling t.b.v. sparing in wand, volgens opgaaf leverancier
1 = Binnen : Raveling, volgens opgaaf leverancier
Buiten : uittimmeren
2 = Binnen : Raveling, volgens opgaaf leverancier
Buiten : uittimmeren
3 = Binnen : Raveling, volgens opgaaf leverancier
Buiten : L100x100x10, opleggen 100mm
4 = Binnen : Raveling, volgens opgaaf leverancier
Buiten : uittimmeren

VERDIEPINGSVLOER

VV 1 — overspanningsrichting balklaag verdiepingsvloer
volgens opgave leverancier / oplegmateriaal conform bestek

VV 2 / PD — overspanningsrichting balklaag verdiepingsvloer / platdak
volgens opgave leverancier / oplegmateriaal conform bestek

PDL — overspanningsrichting balklaag luifel
volgens opgave leverancier / oplegmateriaal conform bestek

PD1 — overspanningsrichting balklaag platdak
volgens opgave leverancier / oplegmateriaal conform bestek

S ■ = Spuwers 200x100, max. 50mm boven b.k. dak
HSB 1 = HSB wand type 1, volgens opgaaf leverancier
HSB 2 = HSB wand type 2, volgens opgaaf leverancier
HSB W = HSB wandligger, volgens opgaaf leverancier
Rav. = Raveling t.b.v. sparing in wand, volgens opgaaf leverancier
R.b. = Randbalk, volgens opgaaf leverancier
Rav. St. = Raveling t.b.v. sparing in vloer, volgens opgaaf leverancier
Stab. wand = Stabiliteitswand, volgens opgaaf leverancier
5 = Binnen : Raveling, volgens opgaaf leverancier
Buiten : L150x100x10, opleggen 150mm
6 = Binnen : Raveling, volgens opgaaf leverancier
Buiten : L150x100x10, opleggen 150mm
7 = Binnen : IPE200 in HSB wand opnemen.
Buiten : L150x100x10, opleggen 150mm
8 = Binnen : Raveling, volgens opgaaf leverancier
Buiten : L200x100x10, opleggen 200mm
9 = Binnen : Raveling, volgens opgaaf leverancier
Buiten : L150x100x10, opleggen 150mm
10 = Binnen : HSB wandligger, volgens opgaaf leverancier
Buiten : L200x100x10, opleggen 200mm
11 = Binnen : Prefab beton latei volgens opgaaf leverancier
Buiten : L100x100x10, opleggen 100mm
K1 = Kolom L100x100x12 min. staalkwaliteit S235
K2 = Kolom ø60x60x4 koudgevormd min. staalkwaliteit S235

FUNDERING - BEGANEGROND VLOER

KPV — overspanningsrichting geïsoleerde kanaalplaatvloer h=200mm
volgens opgave leverancier / oplegmateriaal conform bestek

Aanlegniveau op vaste grondslag, minimaal aanlegniveau op 800mm minus Peil
Gronddekking funderingsstroken 300 mm (aanvullen grond tot bovenkant fundering)
= h. fundering + werkvloer

Controle met handsondeerapparaat, waarde > 5 MPa.
Alle stroken: h=250mm met wap. #ø8–150 onder in

A = Vloer op zand h=100mm + krimpnet #ø6–150 midden in
Op 200mm mechanisch verdicht schoon zandpakket
K1 = Kolom L100x100x12 min. staalkwaliteit S235
K2 = Kolom ø60x60x4 koudgevormd min. staalkwaliteit S235
o = opstorting 300x300mm met 4hrspø8 + bgls ø8–200

Grondverbetering:

Algemene richtlijnen voor uitvoering grondverbetering
gebaseerd op NEN 6740 artikel 10.8.

= sondering

Advies door: inpijn–Blokpoel Ingenieursbureau
Opdrachtnummer: 02P000078–01–adv–01
Datum rapport: 09–09–2011

Ref. = referentieniveau sondeerrapport

Sondering DKM–01	ontgraven tot 1,5m onder REF.
Sondering DKM–02	ontgraven tot 1,1m onder REF.
Sondering DKM–03	ontgraven tot 1,4m onder REF.
Sondering DKM–04	ontgraven tot 2,3m onder REF.
Sondering DKM–05	ontgraven tot 1,2m onder REF.
Sondering DKM–06	ontgraven tot 1,0m onder REF.
Sondering DKM–07	ontgraven tot 1,1m onder REF.
Sondering DKM–08	ontgraven tot 1,1m onder REF.
Sondering DKM–09	ontgraven tot 1,6m onder REF.
Sondering DKM–10	ontgraven tot 1,5m onder REF.
Sondering DKM–11	ontgraven tot 0,7m onder REF.
Sondering DKM–12	ontgraven tot 1,1m onder REF.
Sondering DKM–13	ontgraven tot 1,6m onder REF.
Sondering DKM–14	ontgraven tot 1,4m onder REF.
Sondering DKM–15	ontgraven tot 1,4m onder REF.
Sondering DKM–16	ontgraven tot 1,3m onder REF.
Sondering DKM–17	ontgraven tot 1,6m onder REF.
Sondering DKM–18	ontgraven tot 1,5m onder REF.

tussen liggende gebieden ontgraven tot vaste grondslag
diepte in het werk te beoordelen.
Controle met handsondeerapparaat, waarde > 5 MPa.

Ontgravingsniveau's, grondverbetering en controle
volgens funderingsadvies

BLOK 4+5

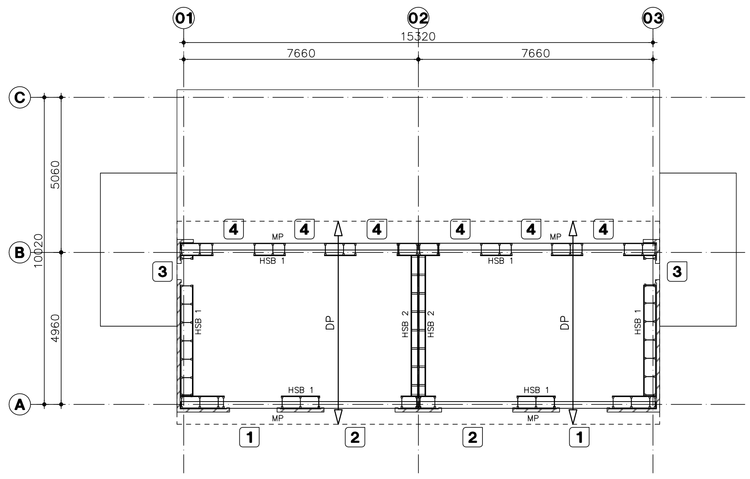

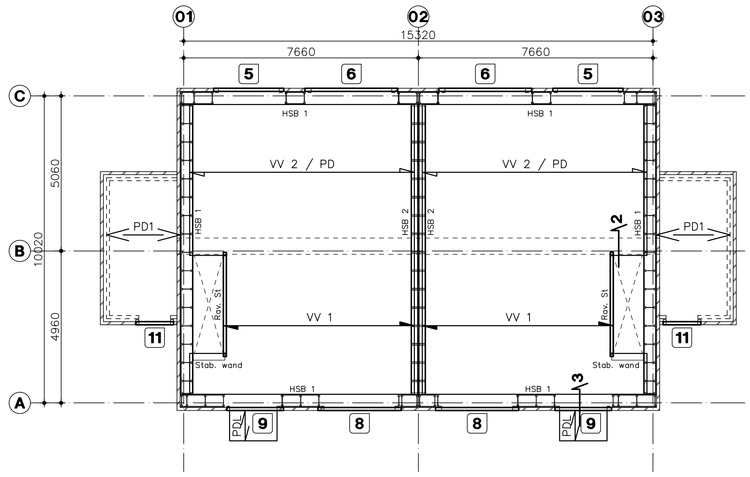

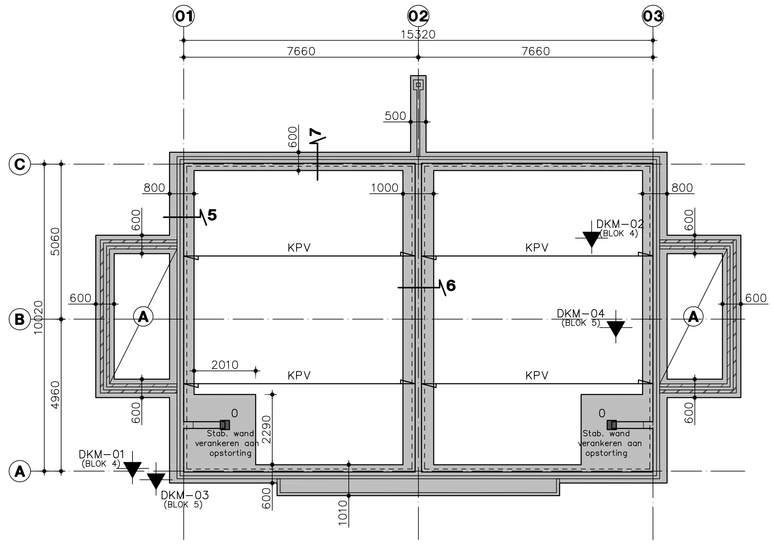

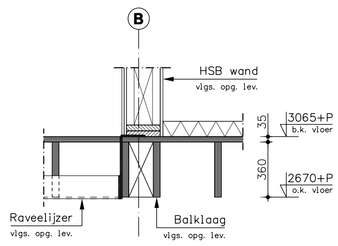

DETAIL 2
Schaal 1:20

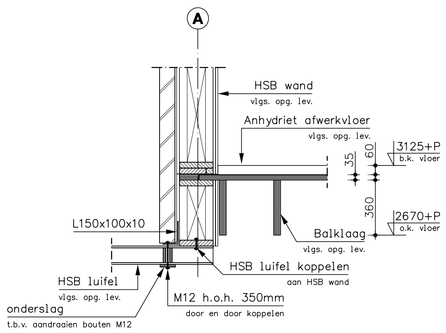

DETAIL 3
Schaal 1:20

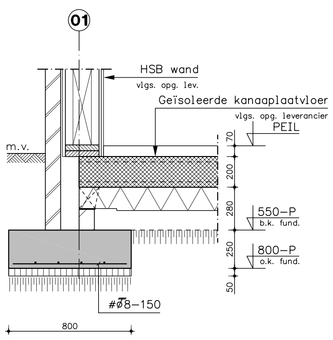

DETAIL 5
Schaal 1:20

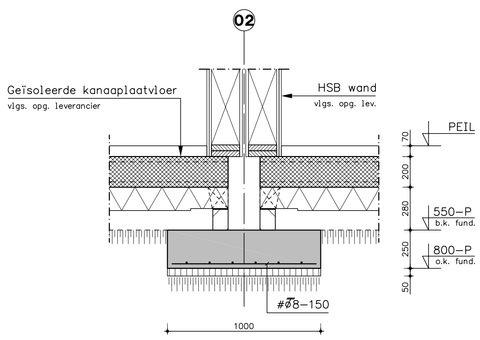

DETAIL 6
Schaal 1:20

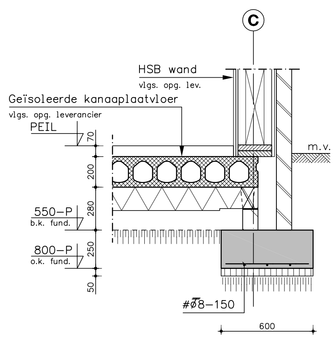

DETAIL 7
Schaal 1:20

Noodafvoer

Conform NEN 6702:2001 artikel 8.7

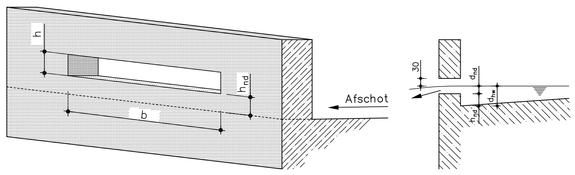

aanbrengen van de noodafvoeren				
Afmeting			Aantal	As
b=200mm	h=100mm	h_{nd}=50mm	2	C

Opmerkingen: (tenzij anders vermeld op tekening)

ALGEMEEN:
- Prefab onderdelen volgens tekening en berekening leverancier
- Lateien volgens overzicht, overige binnenlateien uitvoeren als prefab latei
- Alle constructieonderdelen bevestigen met de daarvoor geijkte bevestigingsmiddelen
- Oplegvilten volgens bestek architect

KANAALPLAATVLOER:
- Kanaalplaten onderling koppelen en verankeren aan stalen liggers, e.e.a. volgens nadere opgave
- Sparingen volgens opgave architect / installateur i.o.m. constructeur
- Niet dragende wanden op vloer in overleg met aannemer

METSELWERK:
- Metselwerkwanden tijdens bouwfase goed afsteunen
- Dragende wanden uitvoeren in kalkzandsteen CS12 lijmwerk (17,5kN/m³) dikte binnenwanden minimaal 100mm tenzij anders vermeld op tekening als: KZST–(dikte)
- Murforwapening 500 mm voorbij dagmaat sparing doorzetten en in buitenmuur type RND/E toepassen
- Bij metselwerkdilatatie murfor vervangen door L100x100x8 opleg 100mm
- Metselwerkdilatatie's door leverancier te verzorgen en ter controle aanbieden aan hoofdconstructeur.

STAALCONSTRUCTIES:

- Hulpstaal tpv dak– en gevelbeplating, deuren, etc. volgens opgave leveranciers
- Kwaliteit staalconstructie: S235, kokers S235 koudgevormd.
- Staalconstructie behandelen volgens bestek (–tekening) architect
- Tpv. alle kolom / ligger aansluitingen schotjes in de kolom / ligger opnemen
- Alle lassen minimaal a = 4 mm
- Alle bouten minimaal M16 (8.8) thermisch verzinkt
- Alle ankers minimaal M16 (4.6) thermisch verzinkt
- Alle kop en voetplaten minimaal 10 mm dik
- Alle kolommen ondersabelen met krimparme mortel
- Werkplaatstekeningen en detailberekeningen door leverancier te verzorgen en ter controle aanbieden aan hoofdconstructeur

HOUTCONSTRUCTIES:
- Kwaliteit houtconstructie: C18
- Vloerplaten verspringend aanbrengen + verankeren aan onderliggende constructie
- Houten balken en gordingen verankeren aan constructie
- Detailberekeningen door leverancier te verzorgen en ter controle aanbieden aan hoofdconstructeur

Situatie

schaal 1:1000

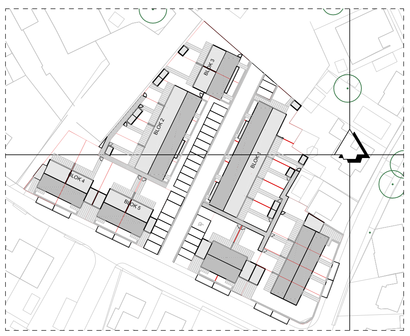

Wijz.	Datum	Omschrijving	Get.
A			
B			
C			
D			
E			
F			

Let op! Aangenomen peilmaten
t.p.v. een geïsoleerde kanaalplaatvloer
h=200mm afhankelijk van hoogte oplegnokken
Volgens opgave leverancier

Maatvoering in het werk controleren

Definitieve maatvoering en peilmaten
volgens tekeningen architect

Uitvoering volgens NEN 6722 en NEN–EN 206–1/NEN 8005

Dekking in mm:		X0	XC1	XC2	XC3	XC4	XD1	XD2	XD3	XS1	XS2	XS3	XF1	XF2	XF3	XF4	XA1	XA2	XA3
Fundering	C20/25	–	25	30	30	30	35	35	35	35	35	35	30	35	30	35	35	35	35

Wapening in 1e laag — Wapening in 2e laag — Wapening in 3e laag

Opmerkingen:		
werkvloeren 50mm beton C 12/15 of gelijkwaardig	Staalkwaliteit	ø FeB500
Bij nabewerkt oppervlak dekking + 5 mm	Consistentiegebied	3
Bij oncontroleerbare oppervlak dekking + 5 mm	Watercementfactor	≤0,5
Bij beton met f'_{ck}< 25 N/mm² dekking + 5 mm	Cement	H.C.
	Klasse	A (cem III/A)

SIGMA Engineering BV
Bouwkundig adviesbureau
Groot Loo 2D Hillvarenbeek
T : 013 - 5041851
F : 013 - 5041349
E : info@sigma-engineering.nl
Postadres:
Postbus 159
5080 AD Hillvarenbeek

Onderdeel: Contructie overzicht
blok 4&5
RC 10,0

Project nr.: R331

Architect : Van de Ven, Franken, Onstenk
architectenbureau
Begijnenhof 4–6 5611 EL Eindhoven

Blad nr.: 02
Wijziging:

Project : Bouw van 15 woningen
aan de Molenstraat
te Bakel

Projectleider	: M. Welten
Getekend	: M. Welten
Fase	: Bouwaanvraag
Datum	: 17–10–2011
Schaal	: 1:20/100/1000
Formaat	: 841x841

Printdatum: 17–10–2011 16:23:20

© Tekening is eigendom van Sigma Engineering BV