DAKVLOER

DP — overspanningsrichting dakplaten
volgens opgave leverancier / oplegmateriaal conform bestek

Dakplaat bevestigen t.b.v. afschuiving op muurplaat / randbalk verankering volgens opgave leverancier

PD1 — overspanningsrichting balklaag platdak
volgens opgave leverancier / oplegmateriaal conform bestek

S ■ = Spuwers 200x100, max. 50mm boven b.k. dak
MP = Muurplaat 71x221mm, koppelen aan HSB wand
HSB 1 = HSB wand type 1, volgens opgaaf leverancier
HSB 2 = HSB wand type 2, volgens opgaaf leverancier
HSB W = HSB wandligger, volgens opgaaf leverancier
Rav. = Raveling t.b.v. sparing in wand, volgens opgaaf leverancier
1 = Binnen : Raveling, volgens opgaaf leverancier
Buiten : uittimmeren
2 = Binnen : Raveling, volgens opgaaf leverancier
Buiten : uittimmeren
3 = Binnen : Raveling, volgens opgaaf leverancier
Buiten : L100x100x10, opleggen 100mm
4 = Binnen : Raveling, volgens opgaaf leverancier
Buiten : uittimmeren

VERDIEPINGSVLOER

VV 1 — overspanningsrichting balklaag verdiepingsvloer
volgens opgave leverancier / oplegmateriaal conform bestek

VV 2 / PD — overspanningsrichting balklaag verdiepingsvloer / platdak
volgens opgave leverancier / oplegmateriaal conform bestek

PDL — overspanningsrichting balklaag luifel
volgens opgave leverancier / oplegmateriaal conform bestek

PD1 — overspanningsrichting balklaag platdak
volgens opgave leverancier / oplegmateriaal conform bestek

S ■ = Spuwers 200x100, max. 50mm boven b.k. dak
HSB 1 = HSB wand type 1, volgens opgaaf leverancier
HSB 2 = HSB wand type 2, volgens opgaaf leverancier
HSB W = HSB wandligger, volgens opgaaf leverancier
Rav. = Raveling t.b.v. sparing in wand, volgens opgaaf leverancier
R.b. = Randbalk, volgens opgaaf leverancier
Rav. St. = Raveling t.b.v. sparing in vloer, volgens opgaaf leverancier
Stab. wand = Stabiliteitswand, volgens opgaaf leverancier
5 = Binnen : Raveling, volgens opgaaf leverancier
Buiten : L150x100x10, opleggen 150mm
6 = Binnen : Raveling, volgens opgaaf leverancier
Buiten : L150x100x10, opleggen 150mm
7 = Binnen : IPE200 in HSB wand opnemen.
Buiten : L150x100x10, opleggen 150mm
8 = Binnen : Raveling, volgens opgaaf leverancier
Buiten : L200x100x10, opleggen 200mm
9 = Binnen : Raveling, volgens opgaaf leverancier
Buiten : L150x100x10, opleggen 150mm
10 = Binnen : HSB wandligger, volgens opgaaf leverancier
Buiten : L200x100x10, opleggen 200mm
11 = Binnen : Prefab beton latei volgens opgaaf leverancier
Buiten : L100x100x10, opleggen 100mm
K1 = Kolom L100x100x12 min. staalkwaliteit S235
K2 = Kolom ø60x60x4 koudgevormd min. staalkwaliteit S235

FUNDERING - BEGANEGROND VLOER

KPV — overspanningsrichting geïsoleerde kanaalplaatvloer h=200mm
volgens opgave leverancier / oplegmateriaal conform bestek

Aanlegniveau op vaste grondslag, minimaal aanlegniveau op 800mm minus Peil
Grondbedekking funderingsstroken 300 mm (aanvullen grond tot bovenkant fundering)
= h. fundering + werkvloer

Controle met handsondeerapparaat, waarde > 5 MPa.
Alle stroken: h=250mm met wap. #ø8-150 onder in

A = Vloer op zand h=100mm + krimpnet #ø6-150 midden in
Op 200mm mechanisch verdicht schoon zandpakket
K1 = Kolom L100x100x12 min. staalkwaliteit S235
K2 = Kolom ø60x60x4 koudgevormd min. staalkwaliteit S235
o = opstorting 300x300mm met 4hrspø8 + bgls ø8-200

Grondverbetering:

Algemene richtlijnen voor uitvoering grondverbetering gebaseerd op NEN 6740 artikel 10.8.

= sondering

Advies door: inpijn-Blokpoel Ingenieursbureau
Opdrachtnummer: 02P000078-01-adv-01
Datum rapport: 09-09-2011

Ref. = referentieniveau sondeerrapport

Sondering DKM-01	ontgraven tot 1,5m onder REF.
Sondering DKM-02	ontgraven tot 1,1m onder REF.
Sondering DKM-03	ontgraven tot 1,4m onder REF.
Sondering DKM-04	ontgraven tot 2,3m onder REF.
Sondering DKM-05	ontgraven tot 1,2m onder REF.
Sondering DKM-06	ontgraven tot 1,0m onder REF.
Sondering DKM-07	ontgraven tot 1,1m onder REF.
Sondering DKM-08	ontgraven tot 1,1m onder REF.
Sondering DKM-09	ontgraven tot 1,6m onder REF.
Sondering DKM-10	ontgraven tot 1,5m onder REF.
Sondering DKM-11	ontgraven tot 0,7m onder REF.
Sondering DKM-12	ontgraven tot 1,1m onder REF.
Sondering DKM-13	ontgraven tot 1,6m onder REF.
Sondering DKM-14	ontgraven tot 1,4m onder REF.
Sondering DKM-15	ontgraven tot 1,4m onder REF.
Sondering DKM-16	ontgraven tot 1,3m onder REF.
Sondering DKM-17	ontgraven tot 1,6m onder REF.
Sondering DKM-18	ontgraven tot 1,5m onder REF.

tussen liggende gebieden ontgraven tot vaste grondslag diepte in het werk te beoordelen.
Controle met handsondeerapparaat, waarde > 5 MPa.

Ontgravingsniveau's, grondverbetering en controle volgens funderingsadvies

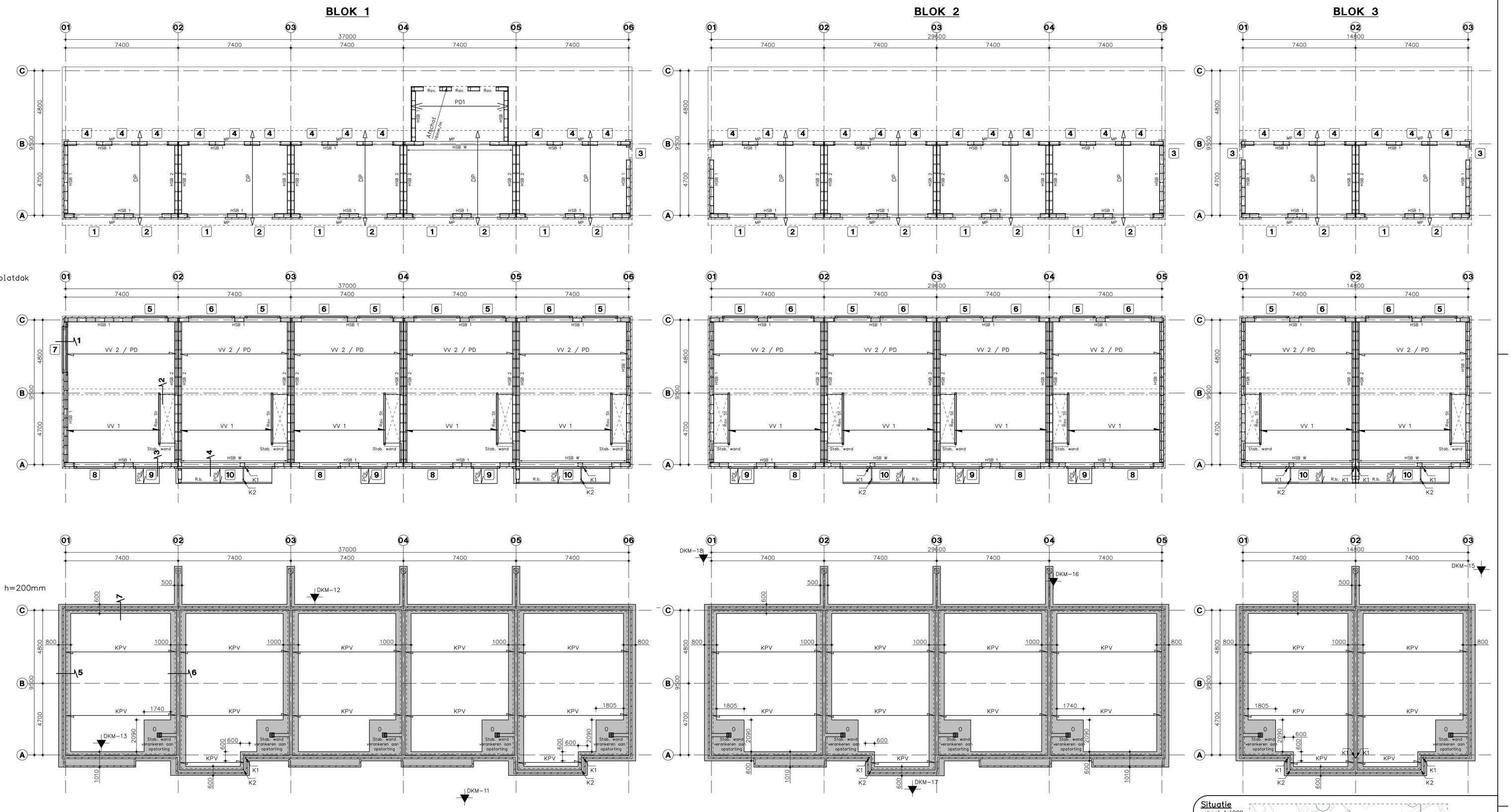

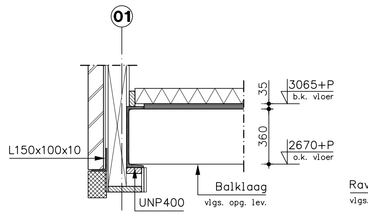

DETAIL 1
Schaal 1:20

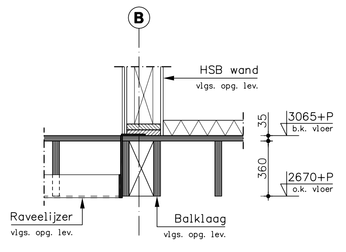

DETAIL 2
Schaal 1:20

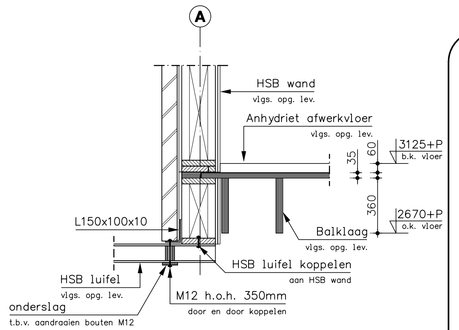

DETAIL 3
Schaal 1:20

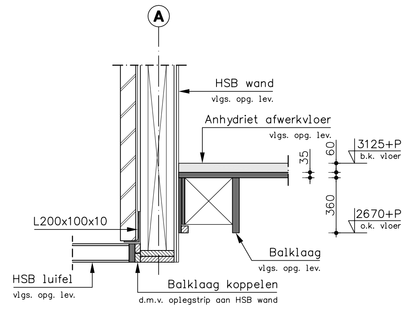

DETAIL 4
Schaal 1:20

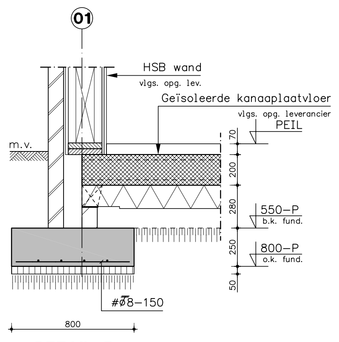

DETAIL 5
Schaal 1:20

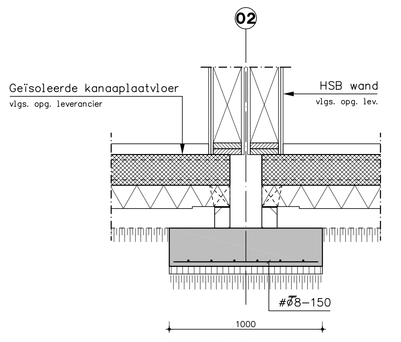

DETAIL 6
Schaal 1:20

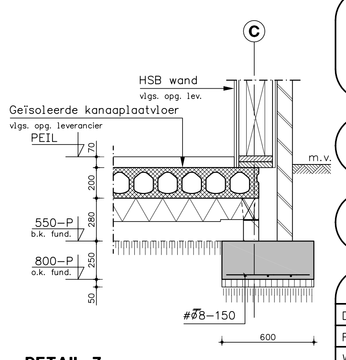

DETAIL 7
Schaal 1:20

Noodafvoer

Conform NEN 6702:2001 artikel 8.7

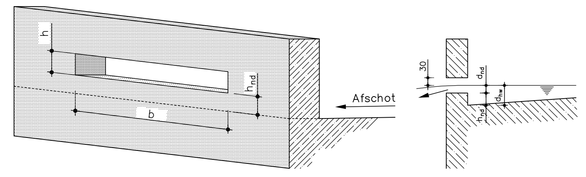

aanbrengen van de noodafvoeren				
Afmeting			Aantal	As
b=200mm	h=100mm	h_{ad}=50mm	11	C

Let op! Aangenomen peilmaten
t.p.v. een geïsoleerde kanaalplaatvloer
h=200mm afhankelijk van hoogte oplegnokken
Volgens opgave leverancier

Maatvoering in het werk controleren

Definitieve maatvoering en peilmaten
volgens tekeningen architect

Uitvoering volgens NEN 6722 en NEN-EN 206-1/NEN 8005

Dekking in mm:		XO	XC1	XC2	XC3	XC4	XD1	XD2	XD3	XS1	XS2	XS3	XF1	XF2	XF3	XF4	XA1	XA2	XA3
Fundering	C20/25	–	25	30	30	30	35	35	35	35	35	35	35	30	35	30	35	35	35

Wapening in 1e laag ▲▼ Wapening in 2e laag ▲▲ ▼▼ Wapening in 3e laag ▲▲▲ ▼▼▼

Opmerkingen:	
werkvloeren 50mm beton C 12/15 of gelijkwaardig	
Bij nabewerkt oppervlak dekking + 5 mm	
Bij oncontroleerbare oppervlak dekking + 5 mm	
Bij beton met f'_{ck}< 25 N/mm² dekking + 5 mm	

Staalkwaliteit	ø FeB500
Consistentiegebied	3
Watercementfactor	≤0,5
Cement	H.C.
Klasse	A (cem III/A)

Opmerkingen: (tenzij anders vermeld op tekening)

ALGEMEEN:
- Prefab onderdelen volgens tekening en berekening leverancier
- Lateien volgens overzicht, overige binnenlateien uitvoeren als prefab latei
- Alle constructieonderdelen bevestigen met de daarvoor geijkte bevestigingsmiddelen
- Oplegvilten volgens bestek architect

KANAALPLAATVLOER:
- Kanaalplaten onderling koppelen en verankeren aan stalen liggers, e.a.o. volgens nadere opgave
- Sparingen volgens opgave architect / installateur i.a.m. constructeur
- Niet dragende wanden op vloer in overleg met aannemer

METSELWERK:
- Metselwerkwanden tijdens bouwfase goed afsteunen
- Dragende wanden uitvoeren in kalkzandsteen CS12 lijmwerk (17,5kN/m³) dikte binnenwanden minimaal 100mm tenzij anders vermeld op tekening als: KZST-(dikte)
- Murforwapening 500 mm voorbij dagmaat sparing doorzetten en in buitenmuur type RND/E toepassen
- Bij metselwerkdilatatie murfor vervangen door L100x100x8 opleg 100mm
- Metselwerkdilatatie's door leverancier te verzorgen en ter controle aanbieden aan hoofdconstructeur.

STAALCONSTRUCTIES:
- Hulpstaal tpv dak- en gevelbeplating, deuren, etc. volgens opgave leveranciers
- Kwaliteit staalconstructie: S235, kokers S235 koudgevormd.
- Staalconstructie behandelen volgens bestek (-tekening) architect
- Tpv. alle kolom / ligger aansluitingen schotjes in de kolom / ligger opnemen
- Alle lassen minimaal a = 4 mm
- Alle bouten minimaal M16 (8.8) thermisch verzinkt
- Alle ankers minimaal M16 (4.6) thermisch verzinkt
- Alle kop en voetplaten minimaal 10 mm dik
- Alle kolommen ondersabelen met krimparme mortel
- Werkplaatstekeningen en detailberekeningen door leverancier te verzorgen en ter controle aanbieden aan hoofdconstructeur

HOUTCONSTRUCTIES:
- Kwaliteit houtconstructie: C18
- Vloerplaten verspringend aanbrengen + verankeren aan onderliggende constructie
- Houten balken en gordingen verankeren aan constructie
- Detailberekeningen door leverancier te verzorgen en ter controle aanbieden aan hoofdconstructeur

Situatie
schaal 1:1000

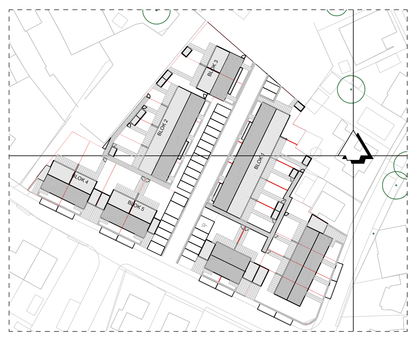

Wijz.	Datum	Omschrijving	Get.
A			
B			
C			
D			
E			
F			

SIGMA Engineering BV
Bouwkundig adviesbureau
Groot Loo 20 Hilvarenbeek
T : 013 - 5041851
F : 013 - 5041349
E : info@sigma-engineering.nl
Postadres:
Postbus 159
5080 AD Hilvarenbeek

Onderdeel: Contructie overzicht
blok 1,2 en 3
RC 5,0

Project nr.: R331

Architect : Van de Ven, Franken, Onstenk
architectenbureau
Begijnenhof 4-6 5611 EL Eindhoven

Blad nr.: 01
Wijziging:

Project : Bouw van 15 woningen
aan de Molenstraat
te Bakel

Projectleider	: M. Welten
Getekend	: M. Welten
Fase	: Bouwaanvraag
Datum	: 17-10-2011
Schaal	: 1:20/100/1000
Formaat	: 1189x841

Bestandsnaam: 17-10-2011 16:12:48

© Tekening is eigendom van Sigma Engineering BV